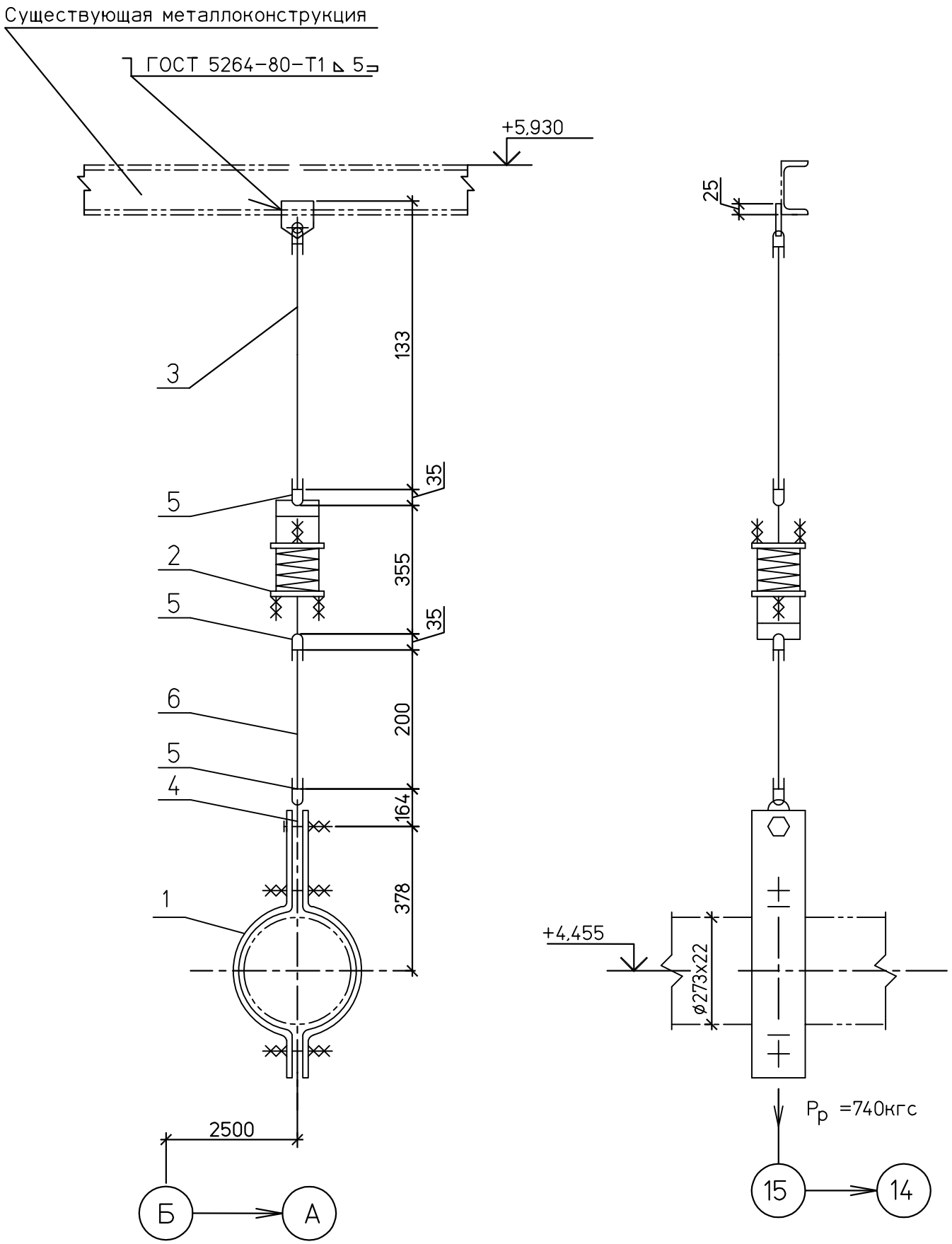

Спецификация деталей

Поз.	Обозначение	Наименование	Кол	Материал	Масса,кг ед.	Масса,кг общ.	Приме-чание
1	09 ОСТ 108.275.52-80	Блок хомутовый	1	Сборный	29,0	29,0	
2	05 ОСТ 108.275.58-80	Блок пружинный	1	Сборный	16,3	16,3	
3	03 ОСТ 108.632.01-80	Тяга с проушиной	1	Сборный	2,3	2,3	Тягу обрезать на монтаже
4	по наст. черт.	Серьга	1	Ст3сп5 ГОСТ 14637-89	3,0	3,0	
5	03 ОСТ 108.643.01-80	Ушко	3	20 ГОСТ1050-88	0,28	0,84	
6	ГОСТ 2590-2006	Круг В-16 L=200	1	20 ГОСТ1050-88	0,32	0,32	
	ГОСТ 9467-75	Наплавленный металл		Э42А		0,3	

ИТОГО: 52,1 кг

Деталь поз. 4

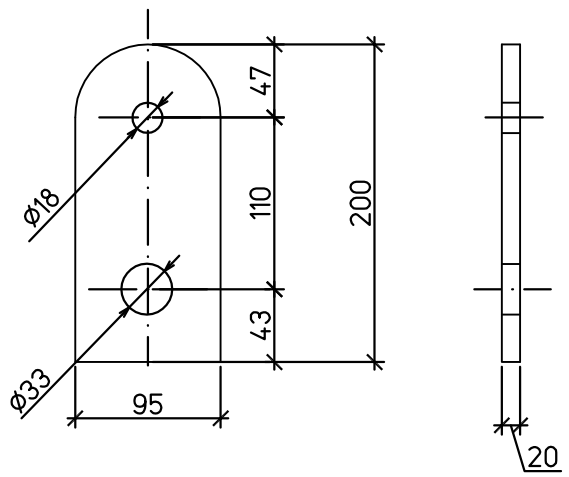

1 Монтажный чертеж № 1350.12.38А-30UHJ-1600-TD л.38

2 Технические требования к сварке деталей опор трубопроводов смотрите ОСТ 108.275.50-80.

ХАРАКТЕРИСТИКИ ПРУЖИНЫ											Нагрузка на несущие конструк-ции Рконстркгс
ТАБЛИЧНЫЕ ДАННЫЕ			ПРИ УСТАНОВКЕ		В РАБОЧЕМ СОСТ.		В ХОЛОДН. СОСТ.		ПРИ ГИДРОИСПЫТ		
Допускаемая рабочая нагрузка Рмакс.кгс	Прогиб при допускаемой раб.нагр λмакс.мм	Высота пружины в своб. сост. Нсв.мм	Высота пружины Нуст.мм	Нагрузка на пружину Руст.кгс	Высота пружины Нраб.мм	Нагрузка на пружину Рраб.кгс	Высота пружины Нхол.мм	Нагрузка на пружину Рхол.кгс	Высота пружины Нг.мм	Нагрузка на пружину Рг.кгс	
1190	70	188	133	937	145	740	151	637	–	1318	1375

Изм.	Кол.уч.	Лист	№док.	Подп.	Дата
Н. контр.		Михеев			
Проверил		Шкитилева			
Разработал		Голуб			

1350.12.38А-30UHJ-1600-TD

Объекты III очереди строительства
ЗАО СГК (ТЭЦ)

Трубопроводы машзала БВД в осях 16-28 в рядах А-В и внутристанционные трубопроводы.

Стадия	Лист	Листов
Р	40.6	

Паропровод турбины ст. №8

Пружинная подвеска 6

ОТКРЫТОЕ АКЦИОНЕРНОЕ ОБЩЕСТВО ИНСТИТУТ ТЕПЛОЭЛЕКТРОПРОЕКТ НИЖНИЙ НОВГОРОД

ВЗАМ.ИНВ.N

ПОДПИСЬ И ДАТА

ИНВ.N ПОДЛ. 83547

Формат А1